TYJ-YF01-00

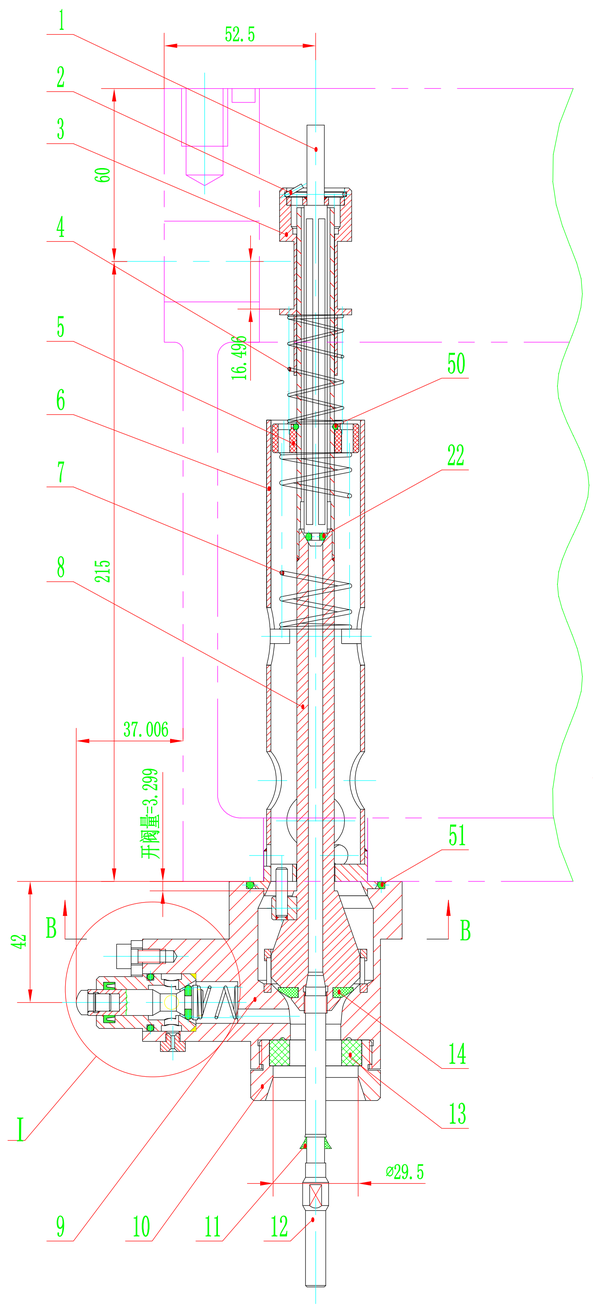

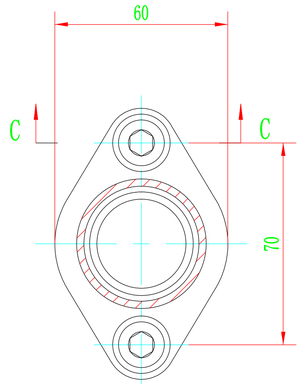

B-B

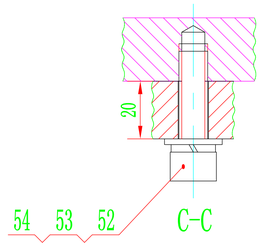

C-C

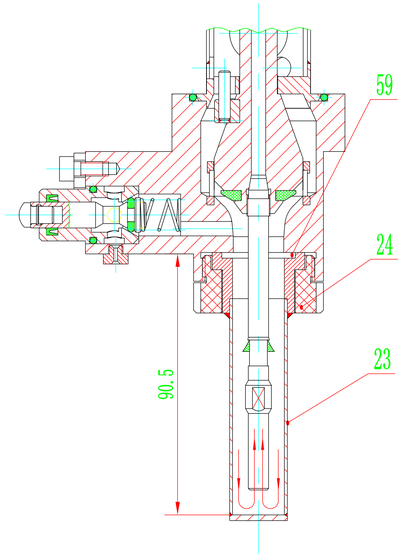

清洗杯安装示意图

I
2: 1

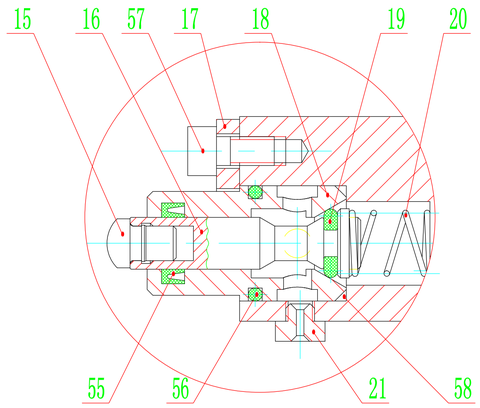

技术要求

1. 各密封处涂凡士林润滑剂
2. 各连接处连接牢靠

序号	代号	名称	数量	材料	单件重量	总计重量	备注
59	OR	O形圈 ø17X1.5		三元乙丙			司达行
58	OR	O形圈 ø20X2.65		三元乙丙			司达行
57	GB70-85	内六角螺钉 M5X10	1	不锈钢			
56	OR	O形圈 ø15X2.5	1	三元乙丙			司达行
55	DZ ø9Xø14X3.5	V型圈	1	氟橡胶			司达行
54	GB95-85	平垫圈 10	2	不锈钢			
53	GB93-87	弹簧垫圈 10	2	不锈钢			
52	GB70-85	内六角螺钉 M10X35	2	不锈钢			
51	OR	O形圈 ø42X3	1	三元乙丙			司达行
50	OR	O形圈 ø10X2	1	三元乙丙			司达行
24	TYJ-YF01-24A	清洗杯压圈	1	聚甲醛			
23	TYJ-YF01-23A	清洗杯	1	1Cr18Ni9Ti			
22	TYJ-YF01-22	密封圈	1	氟橡胶			
21	TYJ-YF01-21	螺钉	1	1Cr18Ni9			
20	TYJ-YF01-20	弹簧	1	0Cr19Ni9			
19	TYJ-YF01-19	密封垫	1	丁晴橡胶			
18	TYJ-YF01-18	阀杆套	1	0Cr19Ni9			
17	TYJ-YF01-17	压板	1	1Cr18Ni9			
16	TYJ-YF01-16	排气阀杆	1	1Cr18Ni9			
15	TYJ-YF01-15	阀杆头	1	尼龙66			
14	TYJ-YF01-14	液体阀密封垫	1	三元乙丙			
13	TYJ-YF01-13	瓶口密封垫	1	三元乙丙			
12	TYJ-YF01-12A	回气管	1	0Cr19Ni9			
11	TYJ-YF01-11	分流伞	1	丁腈橡胶			
10	TYJ-YF01-10	对中杯	1	1Cr18Ni9			
9	TYJ-YF01-09	阀座	1	结合件			
8	TYJ-YF01-08	阀杆	1	结合件			
7	TYJ-YF01-07	弹簧	1	0Cr19Ni9			
6	TYJ-YF01-06	弹簧套	1	结合件			
5	TYJ-YF01-05	套	1	聚四氟乙烯			
4	TYJ-YF01-04	弹 簧	1	0Cr19Ni9			
3	TYJ-YF01-03	拨叉	1	0Cr19Ni9			
2	TYJ-YF01-02	卡簧	1	0Cr19Ni9			
1	TYJ-YF01-01	充气阀杆	1	结合件			

标记	处数	分区	更改文件号	签名	年月日
设计			标准化		
审核					
工艺			批准		

TYJ-YF01-00

饮料灌装阀

ok machinery

阶段标记	重量	比例
		1:1.5

共 张 第 张

设计	
校对	
审核	
工艺	
标准	
批准	